ALTAVOCES

Altavoz exponencial

HP-30T » 30 W · 100 V · 124 dB · IP67

Altavoz exponencial de 30 W para línea de 100 V, con elevado SPLmáximo (hasta 124 dB) y grado de protección IP67, adecuado para su funcionamiento en condiciones climáticas extremas, entornos industriales y marinos.



Especificaciones técnicas

Potencia RMS	30 W
Selección de potencia	30, 20, 15, 7,5, 3,5 y 2 W
Respuesta en frecuencia	310 ~ 8.000 Hz
SPL 1 m, 1 kHz	110 dB (1 W) / 124 dB (30 W)
Temperatura de trabajo	-50º C a 110º C
Grado de protección	IP67 (IEC-529)
Dispersión (-6dB)	110º (1 kHz) / 32º (4 kHz)
Acabado	poliamida RAL 7035
Dimensiones (mm)	286 (largo), 237 (boca)
Peso	2,2 kg

Dimensiones

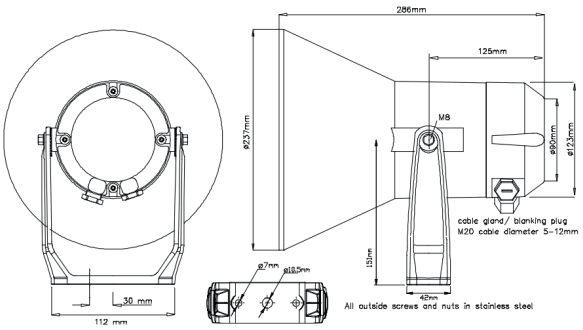

Modelos para ambientes marinos y offshore

Disponibles versiones certificadas (Wheelmark / MED y normativas OMI/SOLAS), diseñadas para garantizar la máxima durabilidad y rendimiento en condiciones salinas y extremas. Consulte con nosotros para conocer los modelos disponibles.

www.optimusaudio.com

OPTIMUS SOUND INNOVATION
C/ Barcelona 101
17003 Girona (Spain)
(+34) 972 203 300